部活動 実施場所 R6

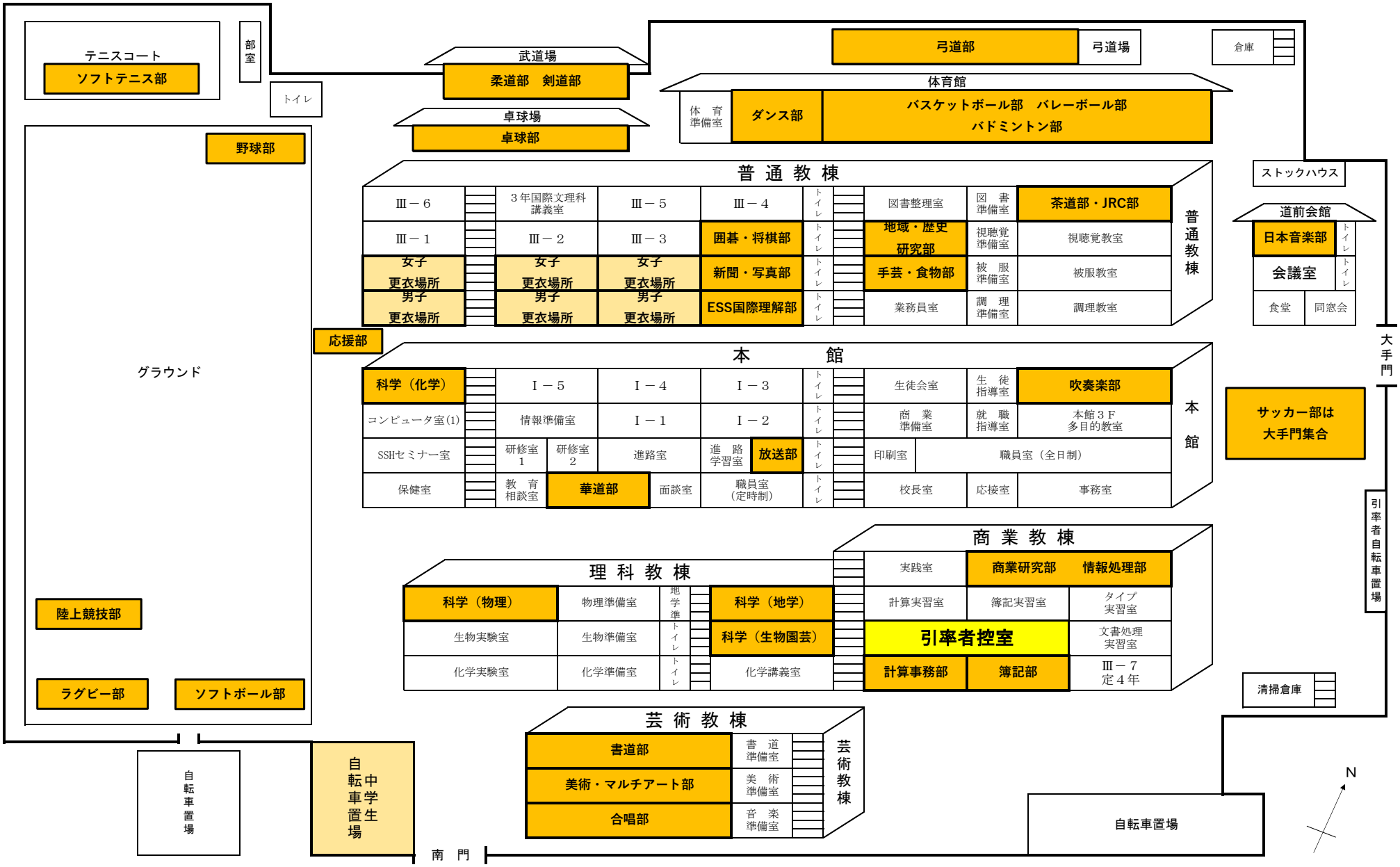
テニスコート
ソフトテニス部
部室
トイレ
武道場
柔道部　剣道部
卓球場
卓球部
弓道部
弓道場
倉庫
体育館
体育準備室
ダンス部
バスケットボール部　バレーボール部
バドミントン部
野球部
グラウンド
陸上競技部
ラグビー部
ソフトボール部
応援部
普通教棟
Ⅲ－6
3年国際文理科講義室
Ⅲ－5
Ⅲ－4
図書整理室
図書準備室
茶道部・JRC部
Ⅲ－1
Ⅲ－2
Ⅲ－3
囲碁・将棋部
地域・歴史研究部
視聴覚準備室
視聴覚教室
女子更衣場所
新聞・写真部
手芸・食物部
被服準備室
被服教室
男子更衣場所
ESS国際理解部
業務員室
調理準備室
調理教室
ストックハウス
道前会館
日本音楽部
会議室
食堂
同窓会
大手門
本館
科学（化学）
Ⅰ－5
Ⅰ－4
Ⅰ－3
生徒会室
生徒指導室
吹奏楽部
コンピュータ室(1)
情報準備室
Ⅰ－1
Ⅰ－2
商業準備室
就職指導室
本館3F多目的教室
SSHセミナー室
研修室1
研修室2
進路室
進路学習室
放送部
印刷室
職員室（全日制）
保健室
教育相談室
華道部
面談室
職員室（定時制）
校長室
応接室
事務室
サッカー部は大手門集合
引率者自転車置場
理科教棟
科学（物理）
物理準備室
地学準
科学（地学）
生物実験室
生物準備室
科学（生物園芸）
化学実験室
化学準備室
化学講義室
商業教棟
実践室
商業研究部
情報処理部
計算実習室
簿記実習室
タイプ実習室
引率者控室
文書処理実習室
計算事務部
簿記部
Ⅲ－7 定4年
清掃倉庫
芸術教棟
書道部
書道準備室
美術・マルチアート部
美術準備室
合唱部
音楽準備室
自転車置場
中学生自転車置場
南門
自転車置場
N